20080140500

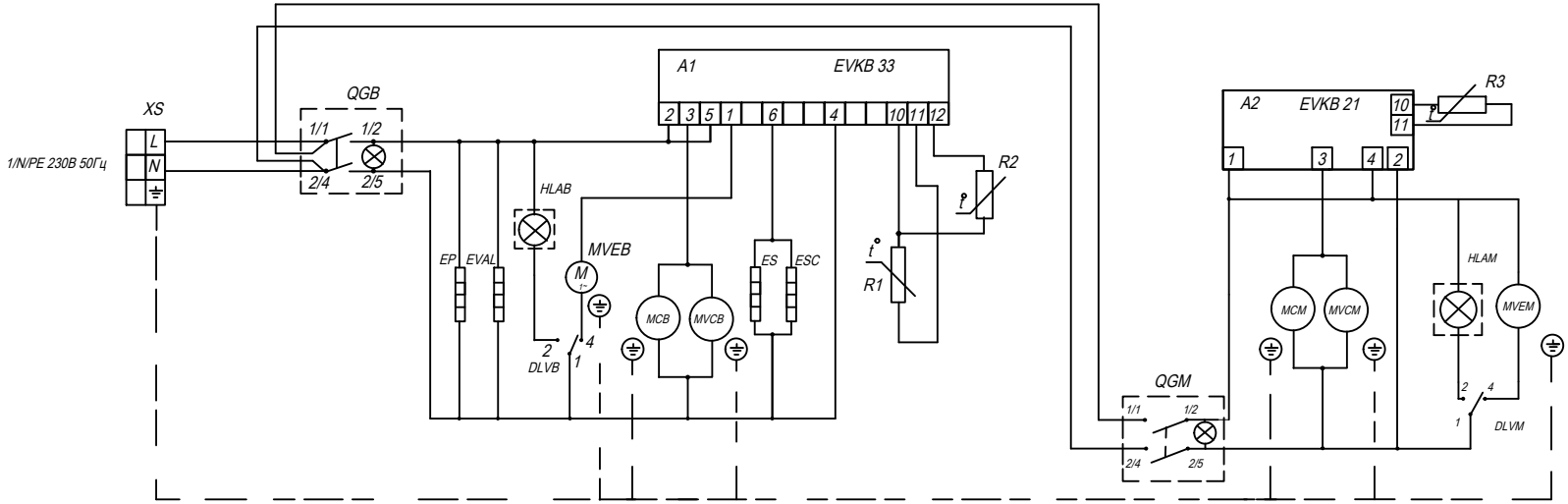

					20080140500		
Изм.	Лист	N°докум.	Подп.	Дата	Схема электрическая принципиальная шкафа СС214 с контроллерами EVKB21 и EVKB33.	Лит.	Масса	Масштаб
Разраб.		Ефремов Ю.В.						
Пров.		Сорокина И.П.				Лист 1	Листов 2	
Т.контр.		Каримуллина Г.А.						
						Совиталпродмаш		
Н.контр.		Кубарева Т.И.						
Утв.		Сорокина И.П.						

Перв. примен.

Справ. N°

Подп. и дата

Инв. N° дубл.

Взам. инв. N°

Подп. и дата

Инв. N° подл.

Формат А3