3.7. ПОРЯДОК РАБОТЫ

Перед пуском камеры в работу следует:
- удалить защитную пленку с внешних и внутренних поверхностей панели;
- промыть внутреннюю и внешнюю поверхности камеры теплой водой с нейтральными средствами, ополоснуть и просушить.

Камеру загружать продуктами при достижении заданной температуры.

Установку холодильной машины выполнить согласно руководству по эксплуатации холодильных машин.

Подключение электрического оборудования (рис.10, рис.11) рекомендуется осуществлять после полной установки холодильной машины.

Освещение камеры должно осуществляться светильником и производиться заказчиком.

При обнаружении неполадок в процессе эксплуатации камеры следует обращаться к механику центра по обслуживанию оборудования.

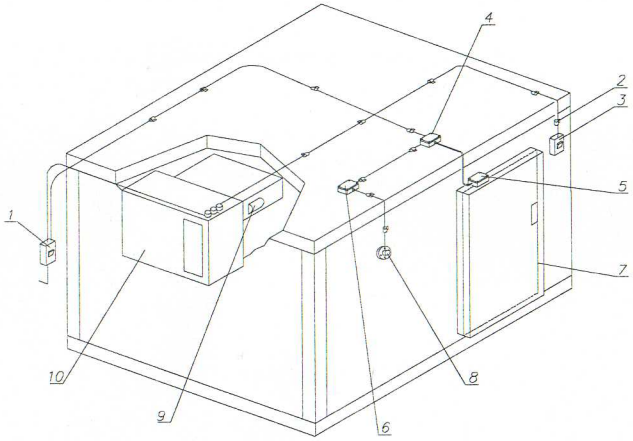

Рис.10 Схема подключения электрического оборудования

1 - Выключатель автоматический; 2 - Провод ПВС; 3 - Выключатель освещения камеры; 4,5,6 - Коробка распределительная; 7 - ПЭН двери; 8 - Клапан компенсационный; 9 - Лампа внутреннего освещения (поставляется с машиной холодильной); 10 - Машина холодильная.

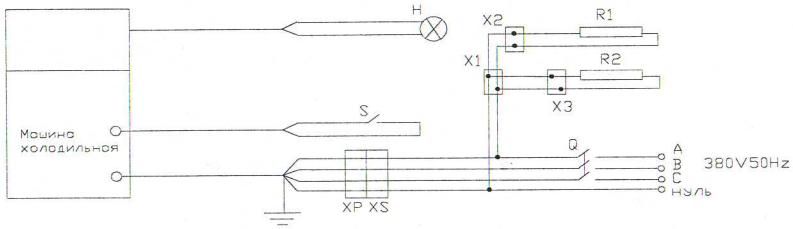

Рис.11 Схема электрическая подключения ПЭНов компенсационного клапана и обогрева двери.

X1, X2, X3 - коробка распределительная; H - лампа внутреннего освещения; S- выключатель освещения камеры; Q - выключатель автоматический; XP - вилка штепсельная; XS - розетка штепсельная; R1 - ПЭН клапана компенсационного; R2 - ПЭН двери.

2. ПАСПОРТНЫЕ ДАННЫЕ

2.1. КОПЛЕКТНОСТЬ ПОСТАВКИ

В комплект поставки входит камера (в виде комплекта панелей), эксплуатационные документы, съемные детали и сборочные единицы (таблица 1,2).

Таблица 1. Комплектность камеры со стеклянным дверным блоком объемом

_____ м^3

Наименование	Количество, шт. (м, кг)	Наименование	Количество, шт. (м, кг)
Руководство по эксплуатации	1	Коробка распределительная	1
Панели: пола	*	Клеммник 2-х секц.	1
потолка	*	Скоба крепления кабеля,коробки распределительной: винт самонар. 4,2х16	4
боковые	*		
панель-арка	*		10
Стеклянный модуль с крепежом: - винт СН 5,5*70 - винт СН 5,5*100	* *	Лента ПСУЛ , м	*
		Провод ПВС 2х0,75	*
Стойки	4	Уплотнитель изолоновый, м	*
Дверной блок стеклянный (ПВХ)	1	Герметик силиконовый, серый (1шт/10м^3)	*
Наружный нащельник с крепежом, м: - ниппель - винт саморез 2,9*13	* * *	Герметик пластичный, серый, кг	0,5
Уголок 36х36х1200 (для крепления панели-арки) с крепежом: -винт самонар. 4,2х16 (8 шт. на 1 уголок)	* *	Внутренний нащельник на клейкой ленте, м	*
		Соединительная планка , м	*
Комплект ручки с замком	1	Крепление клеммника: шуруп 3х30	1

* - заполняется в зависимости от объема камеры